EXPERT Cisaille à tôle semi-universelle

Description :

● 1 lame étroite, 1 lame large, coupe à droite, en ligne droite et courbe.
● Lames forgées en acier fin allié.
● Dureté des lames 56 - 60 HRC.
● Performance de coupe: 120 kg/mm² 1,2 mm.
● Lames polies.
● Poignées en laque cuite haute qualité.

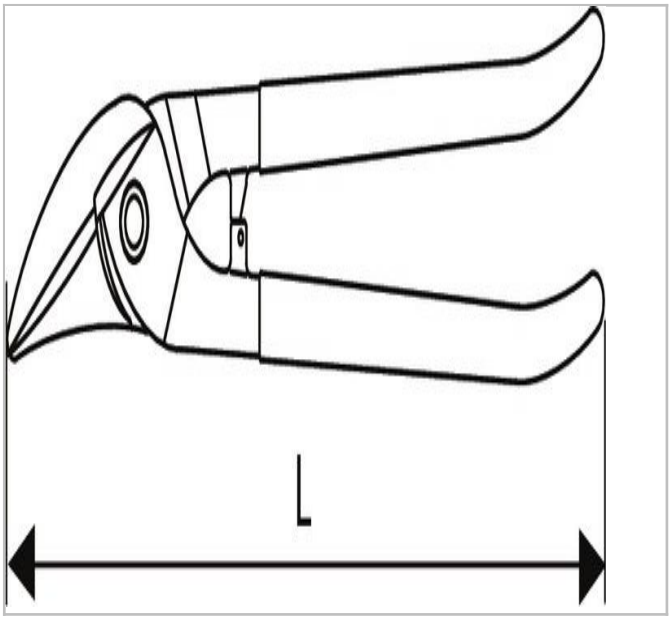

© FACOM 2020

	longueur [mm]	Poids [g]
E020908	260.0	476.0

© FACOM 2020