Impact-Reduzierstück 1/2" auf 3/8"

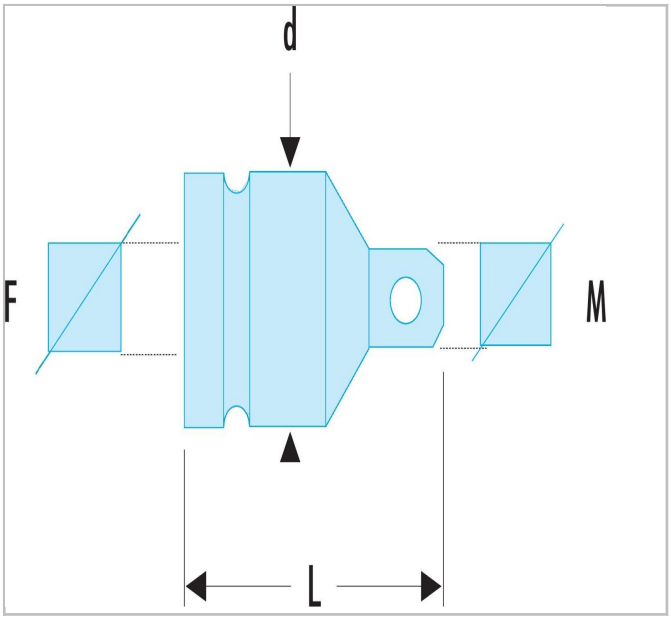

Beschreibung:

● Verwenden Sie Impact-Reduzierstücke zu Ihrer Sicherheit mit geeigneten Ringen und Sicherungsstiften.

© FACOM 2020

	Durchmesser [mm]	Länge [mm]	Gewicht [g]	Quadrat ["]
NS.230A	24.0	35.0	35.0	F = 1/2" - M = 3/8"

© FACOM 2020