Gato de carretilla compacto extra-plano 2 t

Description:

● Ideal para vehículos con chasis bajo, o equipados de protectores de bajos.
● Capacidad de carga: 2 t.
● Altura máxima de elevación: 505 mm.
•Altura mínima bajo el chasís: 75 mm.
● Pedal de aproximación rápida, doble pistón.
● Regulación de velocidad de descenso.
● Suministrado con protección de caucho en la pletina de acero.
● Ruedas de poliuretano, ruido reducido.
● CE Norma EN1494-ASME-PASE.

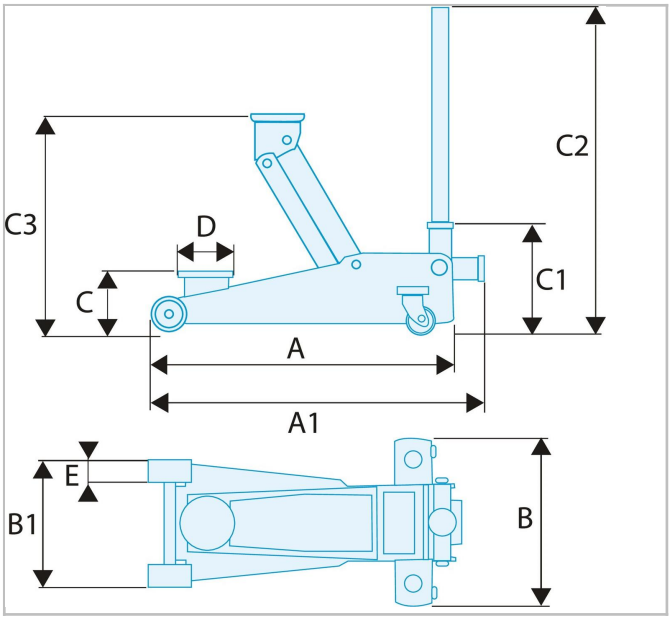

© FACOM 2020

	a [mm]	A [mm]	A [ ]	Longitud [mm]	Grosor [mm]	Cabeza Altura C [mm]	Cabeza Altura C1 [mm]	Cabeza Anchura si [mm]	Cabeza Anchura B1 [mm]	Longitud [mm]	Peso [Kg]	toneladas [t]	f [mm]
DL.2 LP	675.0	675.0		675.0	53.0	75.0	215.0	350.0	262.0	350.0	32.5	2.0	true

© FACOM 2020