Gato de carretilla compacto extra-plano 3 t

Description:

● Ideal para vehículos con chasis bajo, o equipados de protectores de bajos.
● Capacidad de carga: 3 t.
● Altura máxima de elevación: 533 mm.
•Altura mínima bajo el chasís: 100 mm.
● Pedal de aproximación rápida, doble pistón.
● Regulación de velocidad de descenso.
● Suministrado con protección de caucho en la pletina de acero.
● Ruedas de poliuretano, ruido reducido.
● CE Norma EN1494-ASME-PASE.

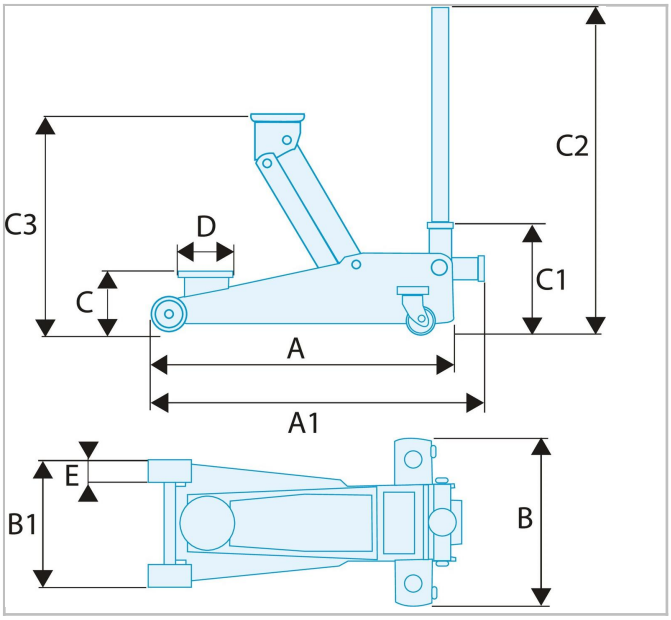

© FACOM 2020

	a [mm]	A [mm]	A []	Longitud [mm]	Grosor [mm]	Cabeza Altura C [mm]	Cabeza Altura C1 [mm]	Cabeza Anchura si [mm]	Cabeza Anchura B1 [mm]	Longitud [mm]	Peso [Kg]	toneladas [t]	f [mm]
DL.3C LP	688.0	688.0		688.0	52.0	100.0	230.0	375.0	285.0	375.0	42.0	3.0	true

© FACOM 2020